Microondas empotrable Microondas con grill

5M38O1630ME

EG014310

Accesorios adicionales disponibles

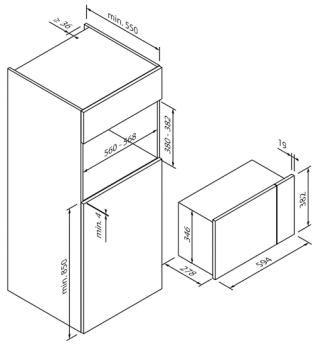

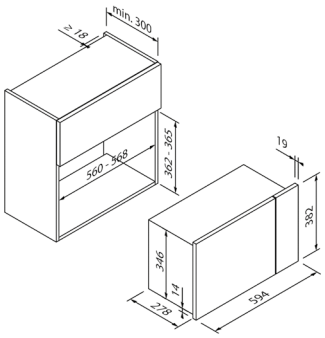

Diseño	
Color	
Tipo de montaje	Electrodoméstico empotrable para armario alto o colgante de 60 cm de ancho
Lado de bisagra	Izquierda

Funciones de microondas	
Max.Potencia	800 W
Cantidad de niveles de potencia	5
Función Grill	•

Comodidad de manejo y equipamiento	
Manejo	Touch Control con mando de control
Display / color	Digital / Blanco
Apertura de puerta	Pulsador
Programas automáticos	•
Programas de descongelación	•
Función de memoria	•
Limpieza	Hidrólisis
Ø del plato giratorio (en cm)	25,5
Volumen útil de cavidad (en litros)	20

Accesorios incluidos	
Accesorios incluidos	Plato giratorio Bandeja de rejilla

Datos técnicos	
Potencia conectada	1,27kW / 230 V
Protección por fusible (en A)	10 A
Frecuencia (en Hz)	50 Hz
Tipo de enchufe	Tipo F
Longitud del cable de conexión (en cm)	150 cm
Peso neto (en KG)	15,0 kg
Peso bruto (en KG)	16,6 kg
Dimensiones del electrodoméstico embalado (Al × An × P)	44,6 x 65,4 x 38,7 cm
Dimensiones del electrodoméstico (Al × An × P)	38,2 x 59,4 x 31,7 cm
Dimensiones de montaje (Al × An × P)	36,2 x 56,0 x 30,0 cm
EAN	4251003111194

Nota	
Nota	

Encontrará más información en nuestro sitio web:
www.blaupunkt-einbaugeraete.com