BLAUPUNKT

EAN-Nr.:

**5VH703NP**

**-Großraum-Geschirrspüler 60 cm, Gspüler 60 cm Unterbau integr Polinox**

**Leistung / Verbrauch**

- Energieeffizienzklasse A++
- Fassungsvermögen: 12 Maßgedecke
- Programmdauer im Programm Eco 50 °C: 210 min
- Energieverbrauch im Programm Eco 50 °C: 0.9 kWh
- Wasserverbrauch im Programm Eco 50 °C: 9.5 l
- Geräusch: 48 dB(A) re 1 pW
- Spannung: 220 - 240 V
- Gesamtanschlusswert: 2000-2400 W

**Programme**

- 5 Programme: Intensiv 70 °C, Normal 65 °C, Eco 50 °C, Schnell 45 °C, Vorspülen

**Ausstattung / Komfort**

- Bedienung von oben
- DosierAssistent
- Aqua-Sensor, Beladungs-Sensor
- Reiniger-Automatik
- Glasschutz-Technik
- Infolight blau
- Akustisches Programmende-Signal
- Regenerier-Elektronik
- Durchlauferhitzer mit integriertem Pumpensystem
- Wechselspül-Technik
- Elektrische Zeitvorwahl: 1-24 Stunden / Elektrische Restzeitanzeige in Minuten
- Wärmetauscher
- Aqua-Stop mit Garantie
- Elektrische Nachfüllanzeige für Klarspüler
- Selbstreinigendes Sieb mit 3-fach Wellen-Filtersystem
- Vario-Korbsystem
- XXL-Geschirrkörbe in silber
- Höhenverstellbarer Oberkorb mit Rackmatic (3-stufig)
- Besteckkorb im Unterkorb
- Klappstachelreihen im Unterkorb (2x)
- Tassenablagen im Oberkorb (2x)
- ServoSchloss®
- Innenbehälter: Edelstahl/Polinox

**Maße**

- Unter-/Zwischenbau vollintegrierbar
- Gerätemaße (HxBxT): 86.5 x 59.8 x 55 cm
- Einbaumaße (H x B x T): 86,5-92,5 cm x 60 cm x 55 cm

**Zubehör**

Dampfschutzblech

**Sonderzubehör**

**Verfügbare Farbvarianten**

**Technische Daten**

**Ausstattungsmerkmale**
Reinigungsklasse : A
Wasserverbrauch (l) : 9,5
Geschätzter Jahresverbrauch Strom (bei 220) Standardprogrammen : 198
Geschätzter Jahresverbrauch Wasser (bei 220) Standardprogrammen : 2090
Bauform : Eingebaut
Arbeitsplatte abnehmbar : Nein
Dekorrahmen/ - platte : Nicht möglich
Höhe für Unterbau (mm) : 865
Gerätehöhe (mm) : 865
Höhenverstellbare Füße : Ja - nur vorne
Höhenverstellung Füße maximal (mm) : 60
Verstellbarer Sockel : Horizontal und Vertikal
Nettogewicht (kg) : 35,0
Bruttogewicht (kg) : 37,0
Anschlusswert (W) : 2400
Absicherung (A) : 10
Spannung (V) : 220-240
Frequenz (Hz) : 50; 60
Länge Netzkabel (cm) : 175
Steckerart : Schuko-/Gardy.m.Erdung
Länge Zulaufschlauch (cm) : 165
Länge Ablaufschlauch (cm) : 190
Durchlauferhitzer : Ja
Beschreibung
Wassersicherheitssystem : 3-fach
Wasserschutz 24h
: Nein
Enthärtungsanlage : Ja
Oberkorbtyp : LOW
Oberkorb verstellbar : Rackmatic 3-stufig
Oberkorb Ablage : 0
Unterkorbtyp : LOW
3. Beladungsebene : Ohne
Silverware Basket : Standard
Zusatzteile : Dampfschutzblech
Anzahl an Maßgedecken : 12
Blendenfarbe : Schwarz

**Verbrauchs- und Anschlusswerte**
Internationale Bestellbezeichnung : 5VH703NP
Anzahl an Maßgedecken : 12
Energieeffizienzklasse (2010/30/EC) : A++
Jährlicher Energieverbrauch (kWh/annum) (2010/30/EC) : 258
Energieverbrauch (kWh) : 0,90
Leistungsaufnahme im unausgeschalteten Zustand (W) (2010/30/EC) : 0,10
Energieverbrauch im ausgeschalteten Modus (W) (2010/30/EC) : 0,10
Jährlicher Wasserverbrauch (l/annum)

**5VH703NP**

**-Großraum-Geschirrspüler 60 cm, Gspüler 60 cm Unterbau integr Polinox**

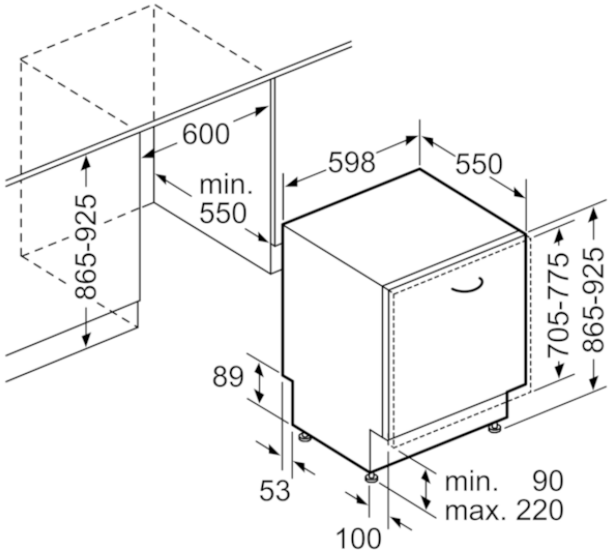


Maße in mm

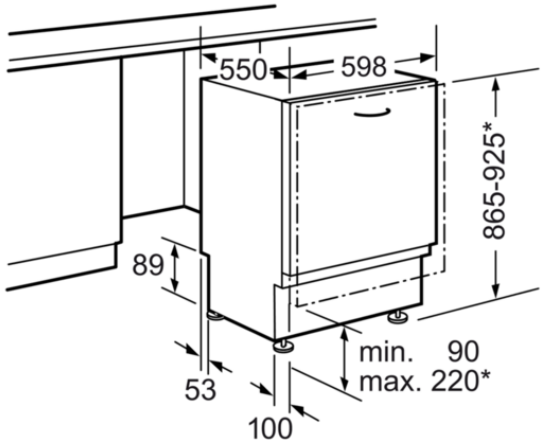


* Durch höhenverstellbare Schraubfüße
Sockelhöhe bei Gerätehöhe 865 90-160 mm
Sockelhöhe bei Gerätehöhe 925 150-220 mm

Maße in mm