BLAUPUNKT

Combinación frigorífi cocongelador empotrable

5CR294FD0

EG017800

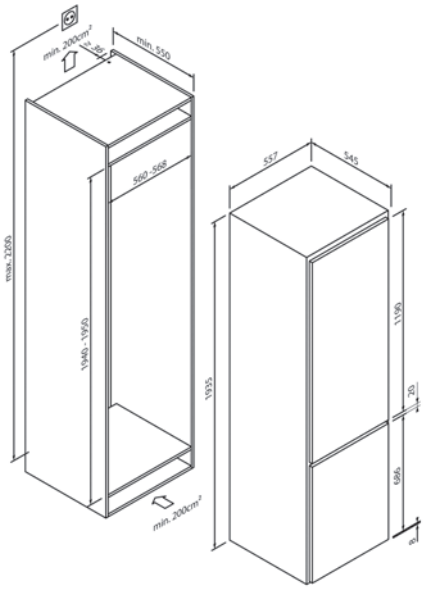

Diseño	
Tipo de montaje	Montaje
Altura (en cm)	193,5

Potencia y consumo	
Consumo de energía anual (en kWh)	177
Volumen útil total (en litros)	280
Nivel de ruido (en dB A) re 1 pW	34

Comodidad de manejo y equipamiento	
Regulación / indicación de temperatura	Electrónica / Digital
Iluminación interior	LED

Compartimento frigorífico	
Volumen útil (en litros)	212
Baldas de vidrio de seguridad	5 / 4 regulables en altura
Estantes en la puerta	6
Sistema de frescura	0 °C Box
Descongelación automática en el compartimento frigorífico	•

Compartimento congelador	
Volumen útil (en litros)	68
Cajones de congelación / compartimento congelador	3 / –
Big Box	–
Capacidad de congelación (kg en 24 horas)	7
Tiempo de almacenamiento en caso de avería (en horas)	7
Supercongelación	•
No Frost / Low Frost	• / –

Datos técnicos	
Clase de eficiencia energética	D
Tecnología de puerta fija / tecnología de puerta corredera	• / –
Lado de bisagra	Derecha, intercambiable
Potencia conectada	90W / 220-240 V
Protección por fusible (en A)	10 A
Frecuencia (en Hz)	50 Hz
Tipo de enchufe	Tipo F
Longitud del cable de conexión (en cm)	245 cm
Peso neto (en KG)	68 kg
Peso bruto (en KG)	70 kg
Dimensiones del electrodoméstico embalado (Al × An × P)	200,0 x 58,0 x 60,8 cm
Dimensiones del electrodoméstico (Al × An × P)	193,5 x 55,7 x 54,5 cm
Dimensiones del hueco (Al × An × P)	194,0-195,0 x 56,0 x 55,0 cm
EAN	4251003108903

Nota	
Nota	

Encontrará más información en nuestro sitio web:
www.blaupunkt-einbaugeraete.com